Rapport EIP 2018-2348 Odling 4.0 Steglinge Gård AB

Här har vi dragit fram CAT 6 kabel till de olika hallarna där det finns förpackningsmaskiner så att vi via CAN bus och WIFI kan nå alla maskiner enligt bilden nedan:

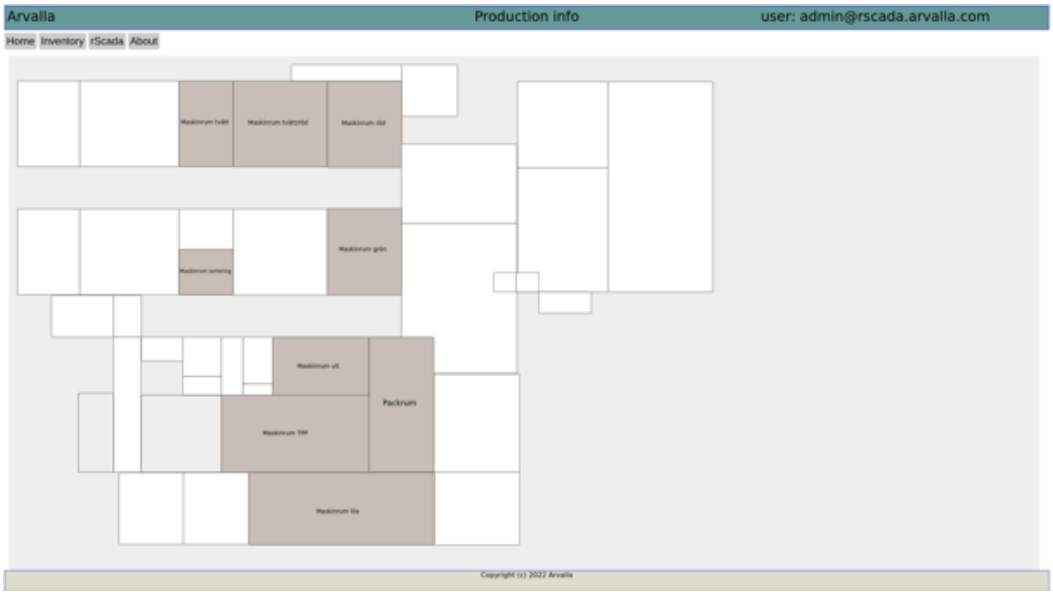

Vi har även utvecklat hårdvara för att samla in maskinstatus och räkneverkens signaler och via CAN bus överföra dessa till servrarna i respektive hall som är försedda med WIFI för att fånga in signalen från den bärbara datorn (padda).

En utmaning har varit bristen på halvledarkomponenter vilket har lett till förseningar och ny design på mönsterkortet för att komma vidare när vi inte fått tag i rätt komponenter. Det har vi löst även om det kostat mer och försenat monteringen något.

Varje maskin förses med ett relä så att vi digitalt kan läsa av om den är på eller av, samt med spegelreflexgivare som läser av varje paket som packas så vi kan räkna ut antalet och tiden det tar att packa.

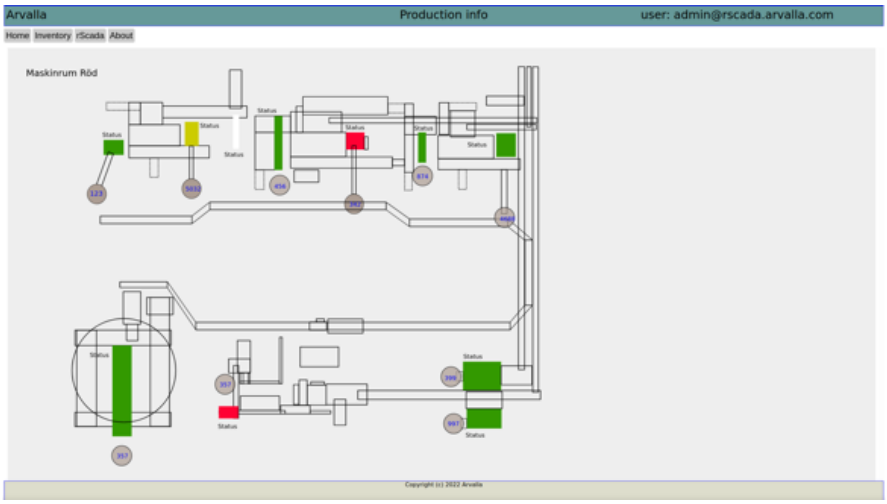

Samtidigt så kan alla i personalen se vad som händer och vart de behöver gå för att hjälpa till, och ansvarig vid varje batch som packas startar och stoppar när man packar så att man kan genomföra uppföljningskalkyler och ev justera priserna för arbetet.

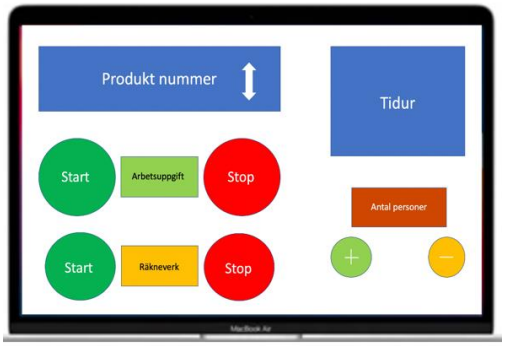

All kod som skrivs finns dokumenterat i vårt projektstyrningssystem Redmine se nedan:

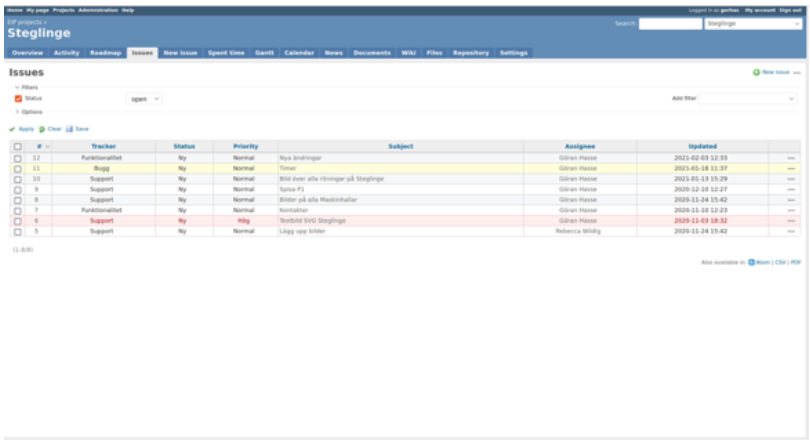
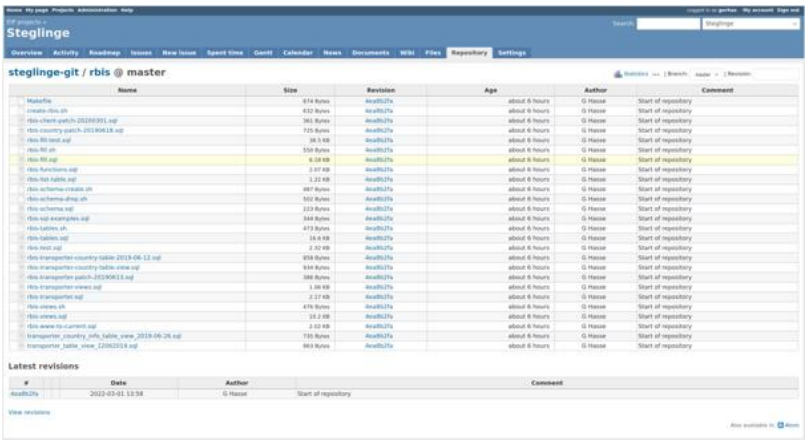
Exemplen nedan är från Steglinge där vi för bara det delprojektet har stora mängder kod skriven se blocken och kod nedan: